Niniejszy dokument stanowi własność MERCOR SA
Dokument nie może być powielany, ani przekazywany osobom trzecim w całości lub części bez zgody MERCOR SA

B' = 1000
H' = 1400
uchylne dołem
otwarte, kąt = 75°

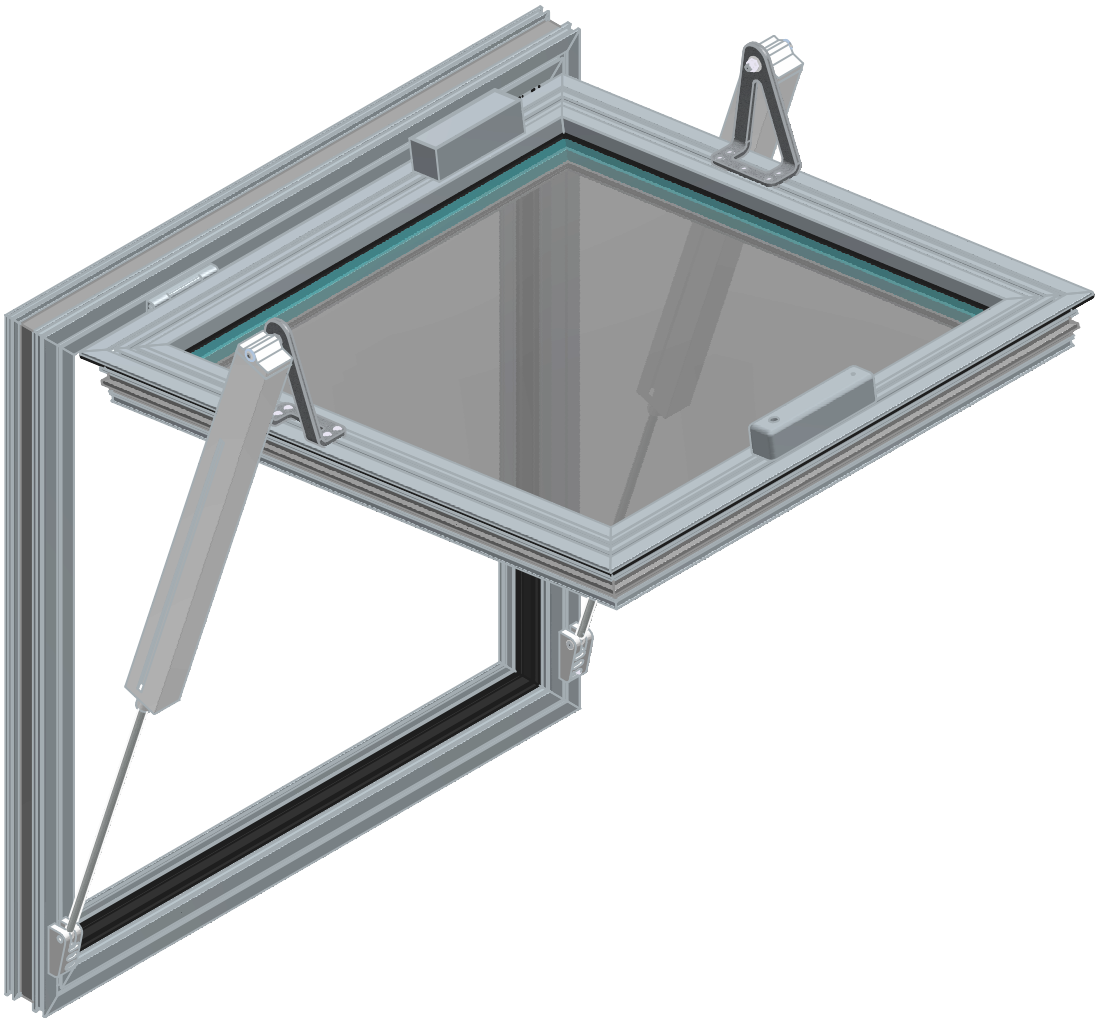

Nazwa części	Ilość	Nr rysunku / nazwa pliku	Materiał
Uchylne do wewnątrz z siłownikami "W" Wizualizacja mcr OSO THERM 75	-	RO.OS.MS-0166.17.01.011.vA	-

Masa: 0,000 kg		Powierzchnia:	Podz : (1:10)	Rozmiar: A4
Zastępuje rys. nr :				
Projektował	dawzao	21.11.2017	Arkusz: 4/4	
Sprawdził		21.11.2017		
Zatwierdził			X:\Projekty\ROKK0018 - mcr OSO CE\Materiały marketingowe\Wizualizacje\Drafty\RO.OS.MS-0166.17.01.011.vA_Wew_cal_sil_W.dft	