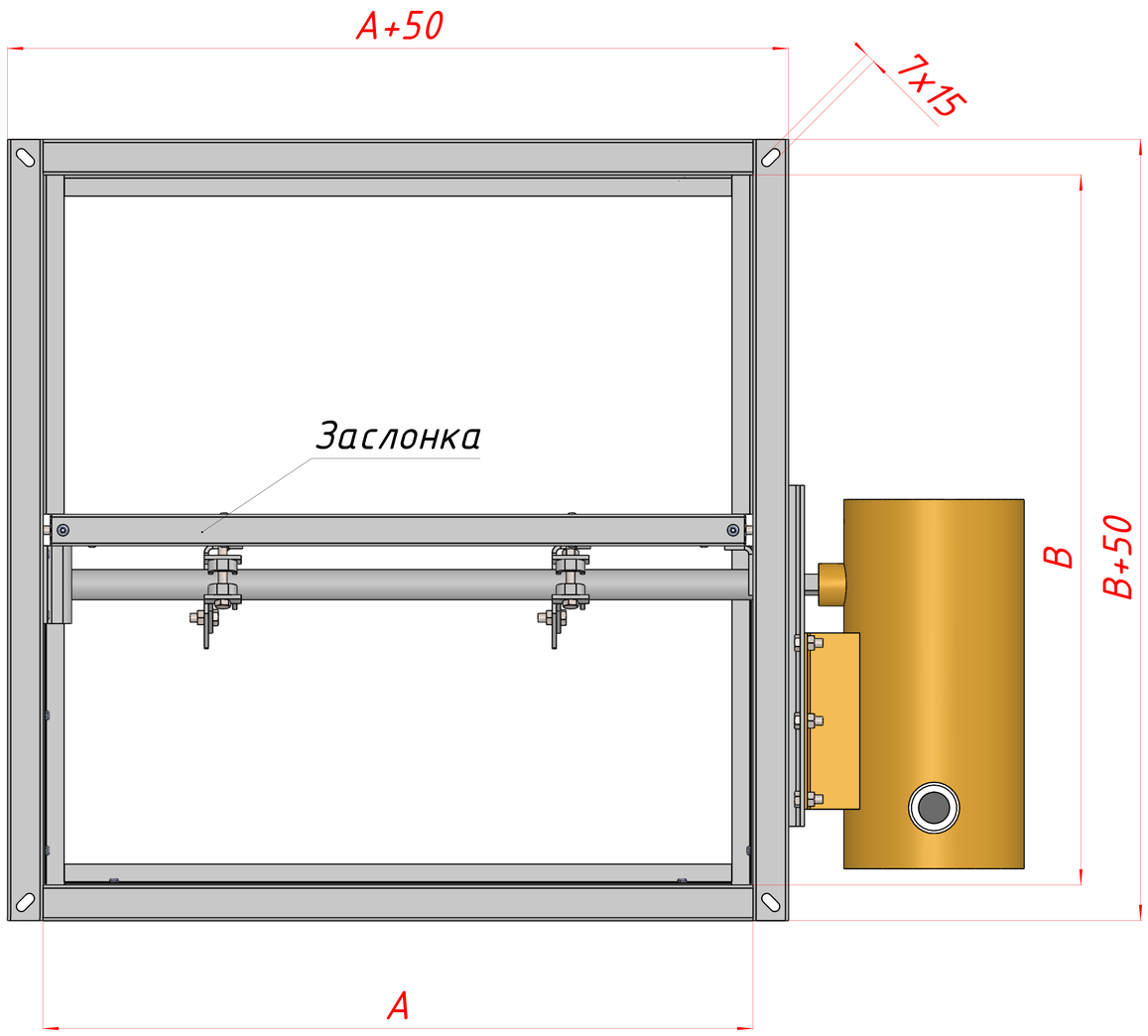
A+50
7x15
Заслонка
B
B+50
A

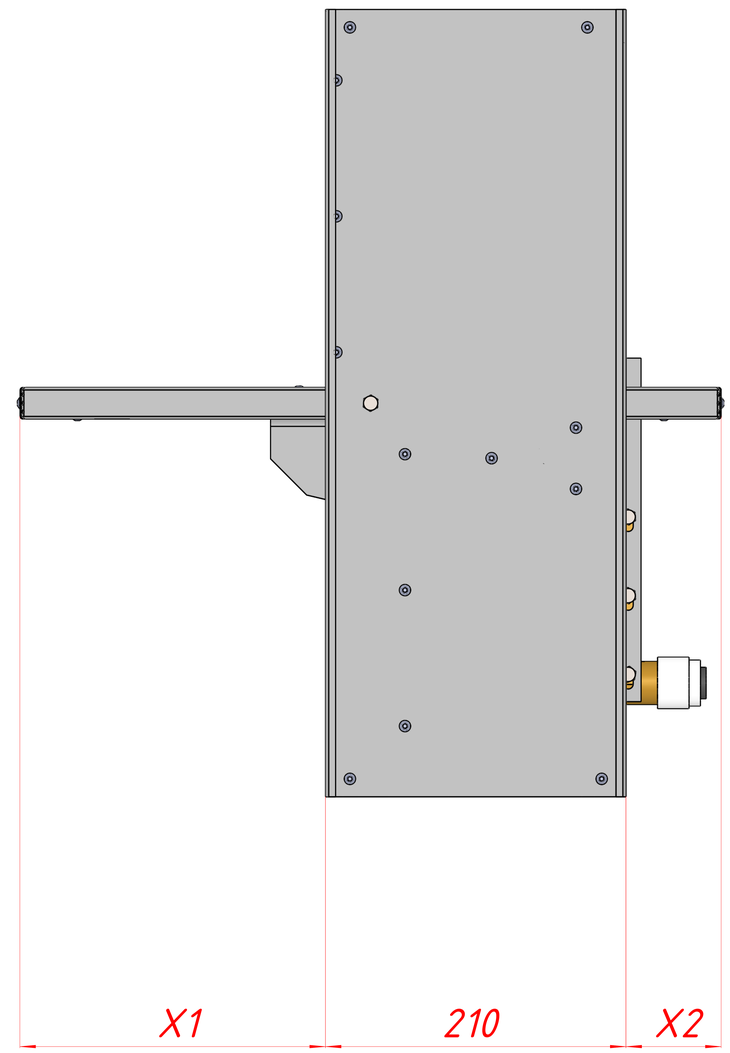
X1
210
X2

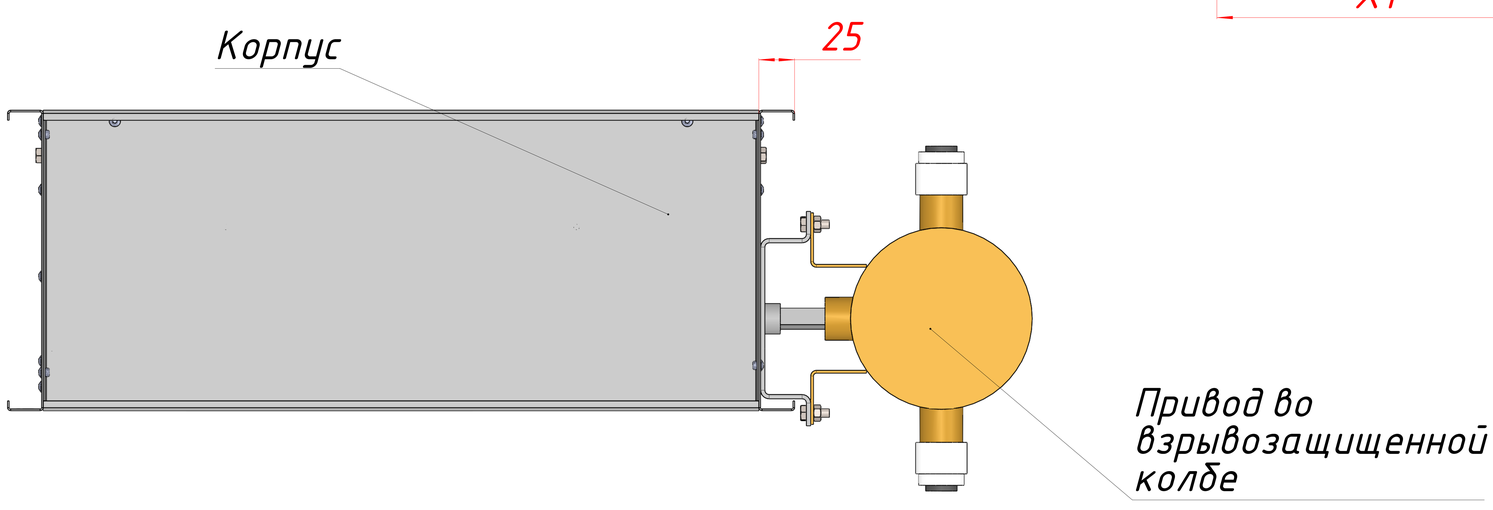
Корпус
25
Привод во взрывозащищенной колбе

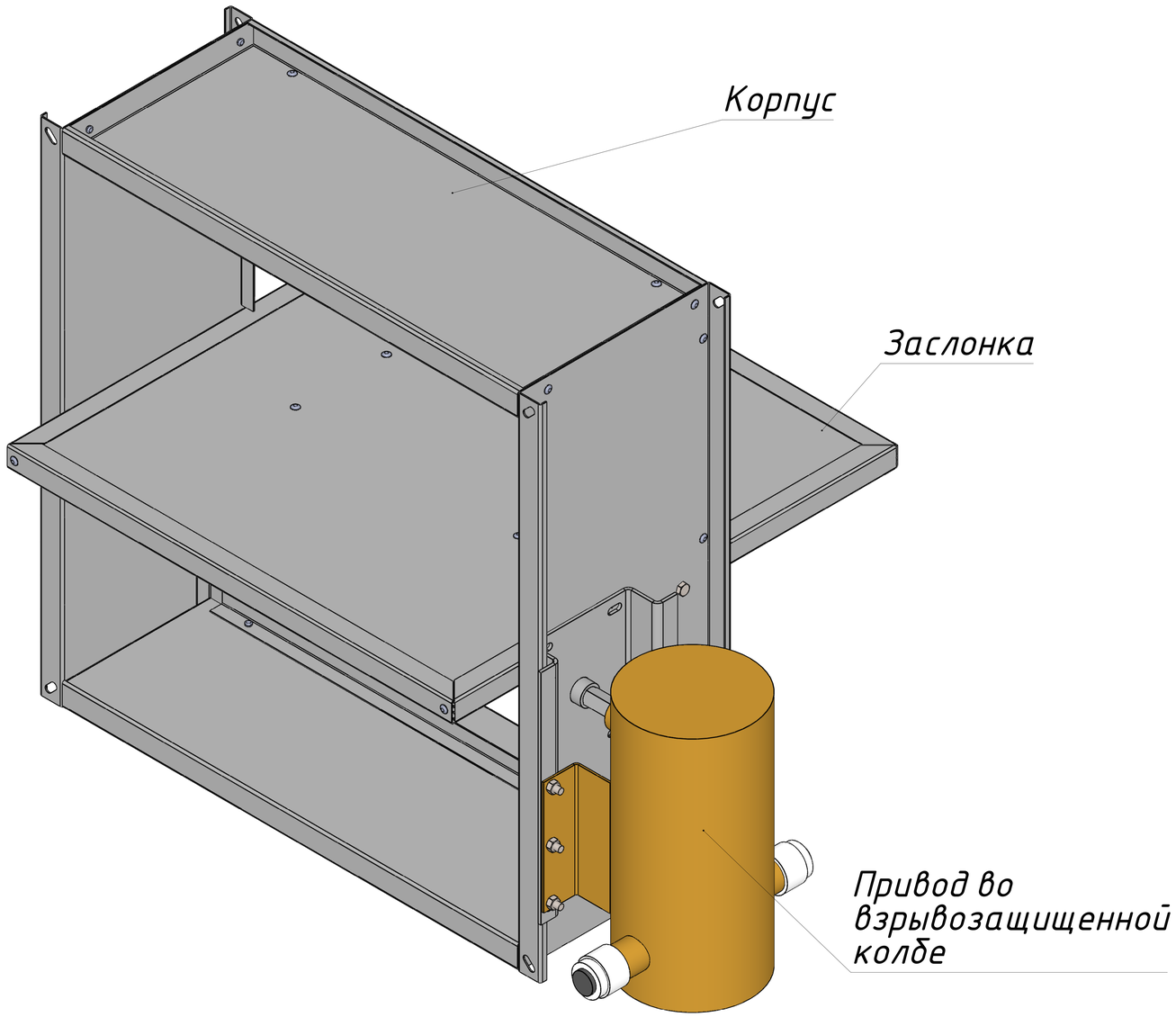
Корпус
Заслонка
Привод во взрывозащищенной колбе